HN-6M 系列定焦镜头

HN-2528-6M-C2/3B

- 25mm 焦距
- 2/3" 靶面尺寸
- 600 万像素
- F2.8 大光圈
- 相对照度比高
- 抗振动性能可达 5G

规格参数

型号	HN-2528-6M-C2/3B
靶面尺寸	2/3"
焦距 (mm)	25
法兰距 (mm)	17.526
光圈范围 (F 数)	F2.8-F16
视场角 (D×H×V)	24.6° × 19.9° × 15°
畸变 (%)	0.77
操作方式：光圈	手动
操作方式：聚焦	手动
聚焦范围	0.2m- ∞
滤镜螺纹	M27 P=0.5mm
接口	C 口
尺寸 (D×L) (mm)	Φ29× 31.5
重量	42g
工作温度	-10°C ~ +50°C

机械尺寸

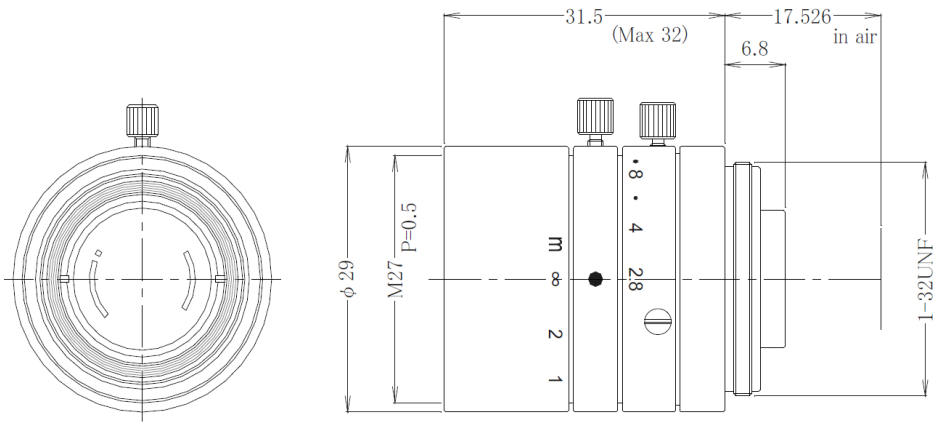

中国大恒（集团）有限公司北京图像视觉技术分公司 | 客户服务热线：400-999-7595

北京总部
电话：010-82828878
邮箱：sales@daheng-imaging.com

深圳办事处
电话：0755-83479565
邮箱：shenzhen@daheng-imaging.com

上海办事处
电话：021-35312826
邮箱：shanghai@daheng-imaging.com

厦门办事处
电话：0592-5500803
邮箱：xiamen@daheng-imaging.com

武汉办事处
电话：027-87223690
邮箱：wuhan@daheng-imaging.com

西安办事处
电话：029-84501012
邮箱：xian@daheng-imaging.com

成都办事处
电话：028-86925034
邮箱：chengdu@daheng-imaging.com

本文档的内容若有任何修改，恕不另行通知。
本文档版权所有 © 2021 中国大恒（集团）有限公司北京图像视觉技术分公司